Instructions d'assemblage
951

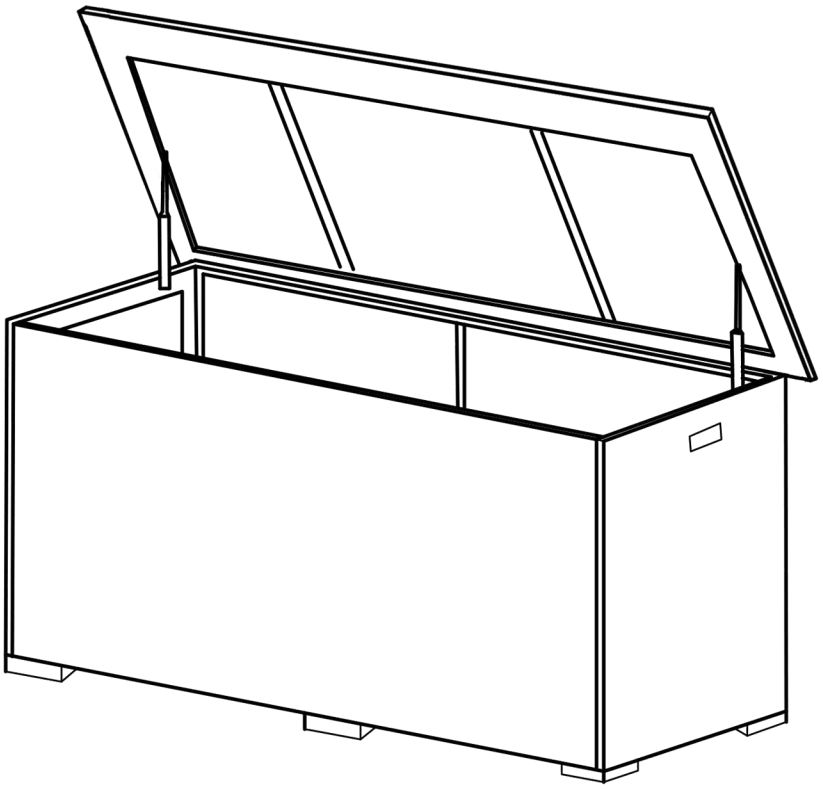

Happy Garden

	PIÈCES	QUANTITÉ
A		1
B		1
C		1
D		1
E		2
F		2

	PIÈCES	QUANTITÉ
G	M6x25	4
H	M6x30	18
L	M6x14	8
I		6
M		2
J		1
K		1

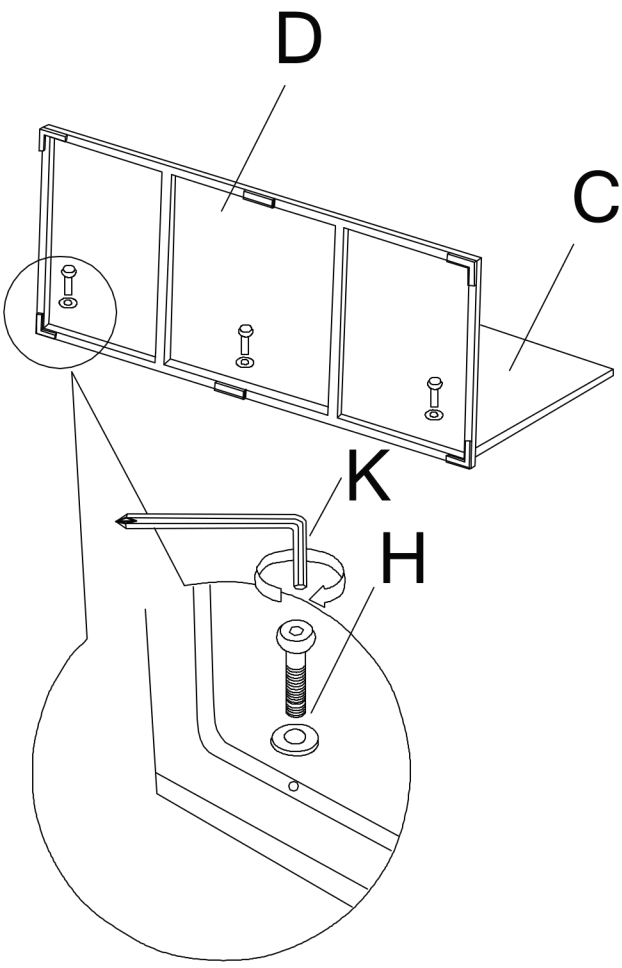

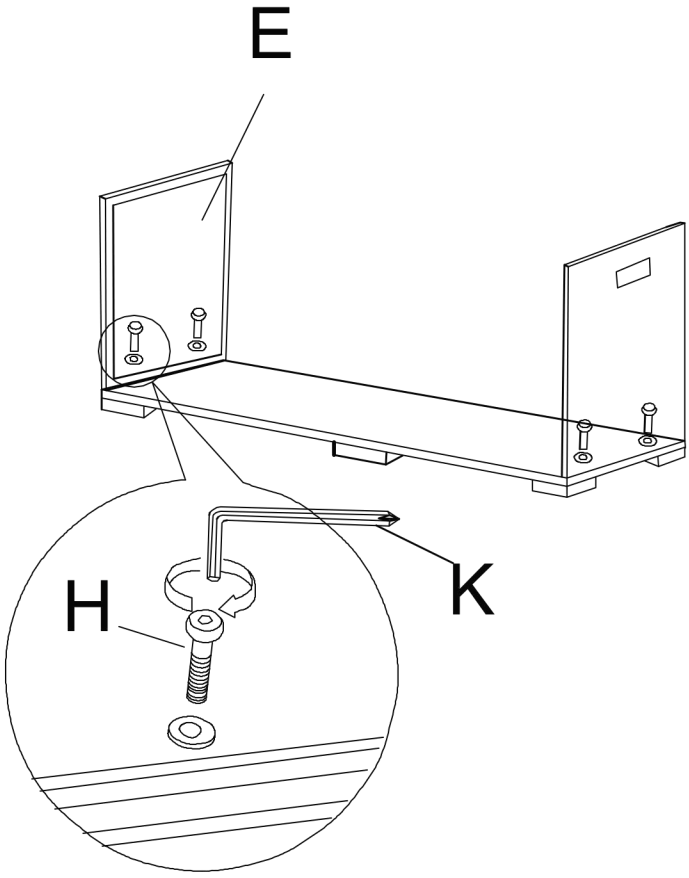

Happy Garden

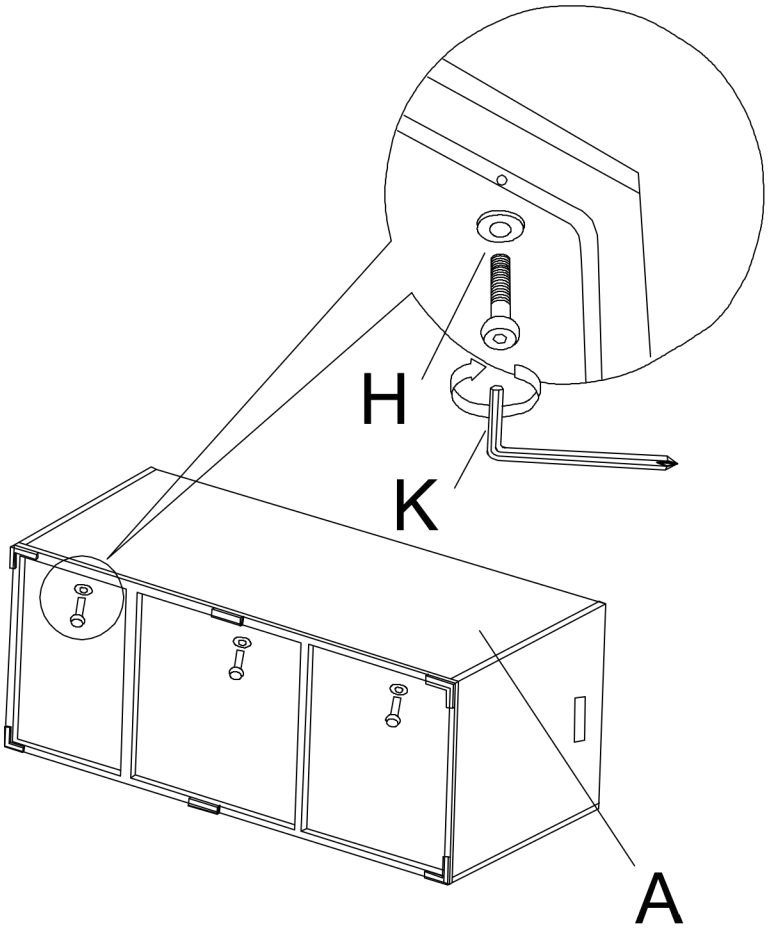

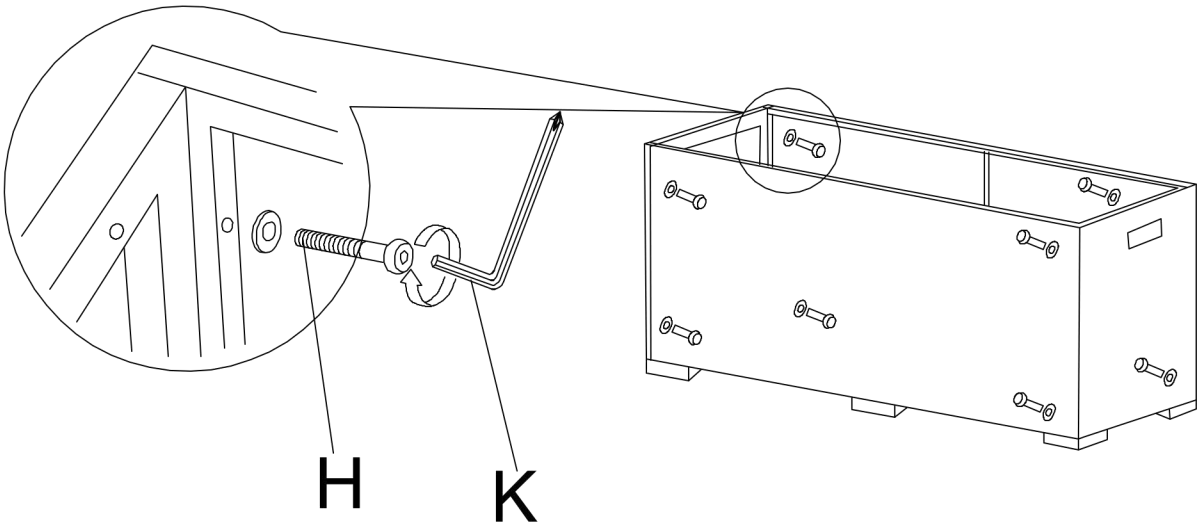

Happy Garden

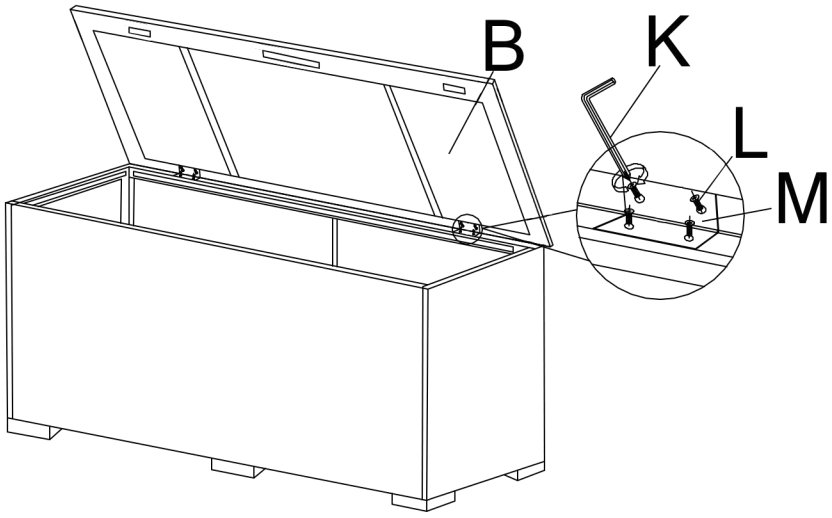

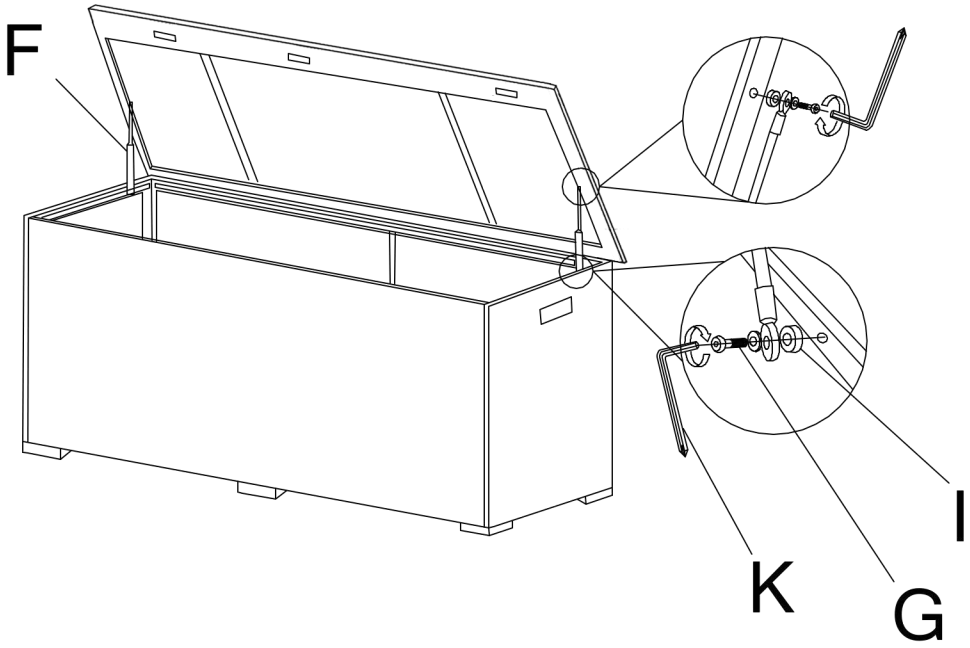

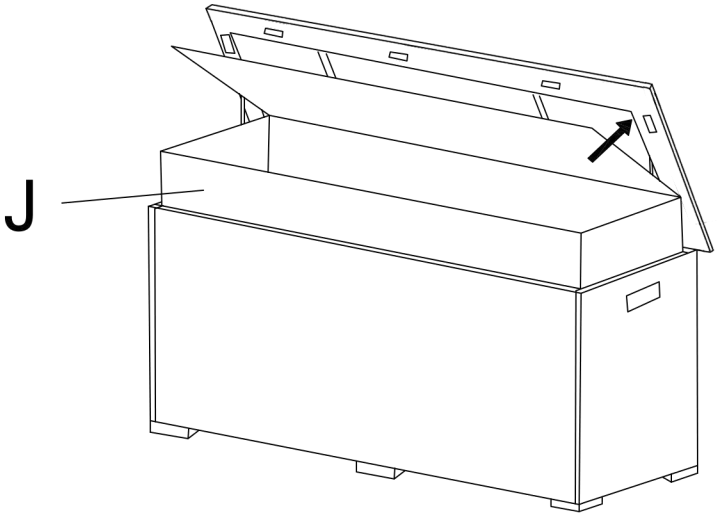

Happy Garden